AGILE·X Robotics

COBOT MAGIC

模倣学習実験プラットフォーム



- 全コンポーネントの遠隔操作システム
- 超軽量 6DoF ロボットアーム
- 高性能オンボードコンピュータ
- 差動 2 輪型移動ロボットプラットフォーム
- 模倣学習による複雑なタスクの完了

TechShare 株式会社　AgileX チーム
東京本社　〒135-0016　東京都江東区東陽 5-28-6　TS ビル 6F
名古屋オフィス　〒460-0003　愛知県名古屋市中区錦 1-4-16　KDX 名古屋日銀前ビル 9F
大阪オフィス　〒532-0011　大阪府大阪市淀川区西中島 5-6-16　新大阪大日ビル 7F
TEL 03-5683-7293　E-Mail agilex@techshare.co.jp
www.techshare.co.jp

TechShare
そのテクノロジーをもっと身近に！

製品概要

COBOT MAGIC は、Mobile ALOHA のプロジェクトのノウハウを活用した、移動プラットフォームとロボットマニピュレータの同時遠隔操作を実現するオープンソースのロボットシステムです。プラットフォームはインドアの差動 2 輪駆動型 AGV ベース、高性能ロボットアーム、深度カメラの 3 つのコンポーネントで構成されています。Mobile ALOHA のディープラーニングのフレームワークを利用して、基本的なピックアンドプレースから、給水、調理、エレベーター呼出しと入場、オブジェクトの整列などの複雑な操作まで、様々なロボットタスクを実行できます。COBOT MAGIC を使用することで、ユーザーはオープンソースのハードウェアとソフトウェアを効果的に活用して、ロボットの学習と制御を行うことができます。

製品スペック

※全てのデータは AgileX Robotics の使用環境によってテストされたものです。

車両部ロボット	**TRACER**
深度カメラ	**Orbbec Dabai**
USB ハブ	**12V Power Supply**
アーム部ロボット	**PiPER**
調整用ベルクロ	**Customized**
グリップテープ	**Customized**
電源ポートの数	**4**
ALOHA スタンド	**Customized**
搭載コンピュータ	**APO-X7010/GPU 4060 i7-9700-32G-4T**
キーボード	**Logitech**
搭載ディスプレイ	**11.6 インチ 1080p**

寸法

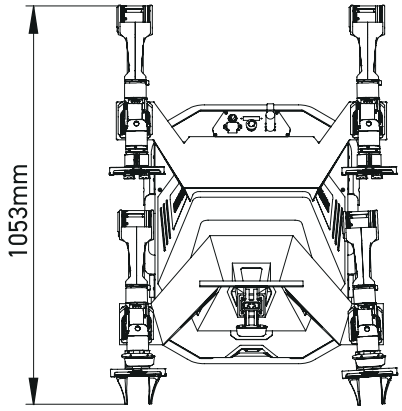

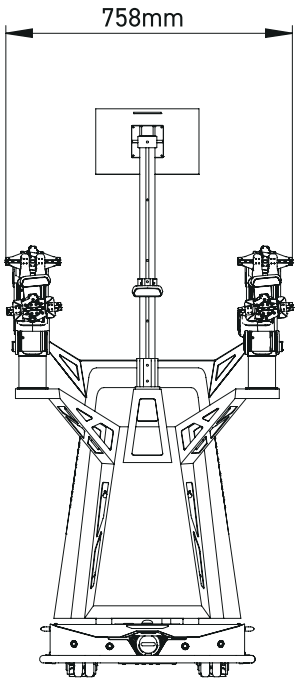

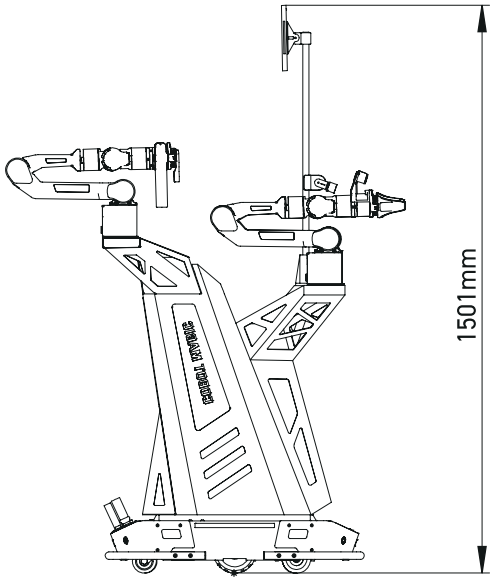

TechShare 株式会社　AgileX チーム
東京本社　〒135-0016　東京都江東区東陽 5-28-6　TS ビル 6F
名古屋オフィス　〒460-0003　愛知県名古屋市中区錦 1-4-16　KDX 名古屋日銀前ビル 9F
大阪オフィス　〒532-0011　大阪府大阪市淀川区西中島 5-6-16　新大阪大日ビル 7F
TEL 03-5683-7293　E-Mail agilex@techshare.co.jp
www.techshare.co.jp

TechShare
そのテクノロジーをもっと身近に！