DOBOT MG400

デスクトップ型協働ロボットのデファクトスタンダード

MG400 は、DOBOT Magician を使う産業界のユーザの要望から生まれた産業用 4 軸デスクトップロボットアームです。

■ 大幅改善した基本性能

ペイロード：　500g ※最大 750g
リーチ　　：　440mm
繰返し精度：±0.05mm



■ お手頃価格ながら高い利便性

DOBOT Magician を超える衝撃のコストパフォーマンス

DOBOT MG400 は、産業ユーザがすぐに使うことのできる多くの機能が標準搭載されているため、DOBOT Magician を産業用途で使用する場合に必要な追加機器や工数の大部分が不要となります。実質的な導入コストで、DOBOT Magician を超えるコストパフォーマンスを実現する唯一の選択肢です。

これまでの導入コストでは不可能だった作業への投入が可能

DOBOT MG400 は、産業界からのニーズに応え、DOBOT Magician から大きく進化しています。
アルバイトの人件費との比較で導入を検討することができる、衝撃のコストパフォーマンスを維持しています。
これまで、導入コストがネックとなってロボットアームが投入できなかった作業でも、利用の門戸を開きます。

■ 大幅に拡大した最大リーチ 44cm の稼働範囲

DOBOT MG400 では、リーチが 32cm から 44cm に拡大し、ベースの回転角度が 320° までサポートされたことで、ピックアンドプレースなどの作業ができるエリアが大幅に拡大しました。また、高低差のある作業への対応能力も大きく改善しています。

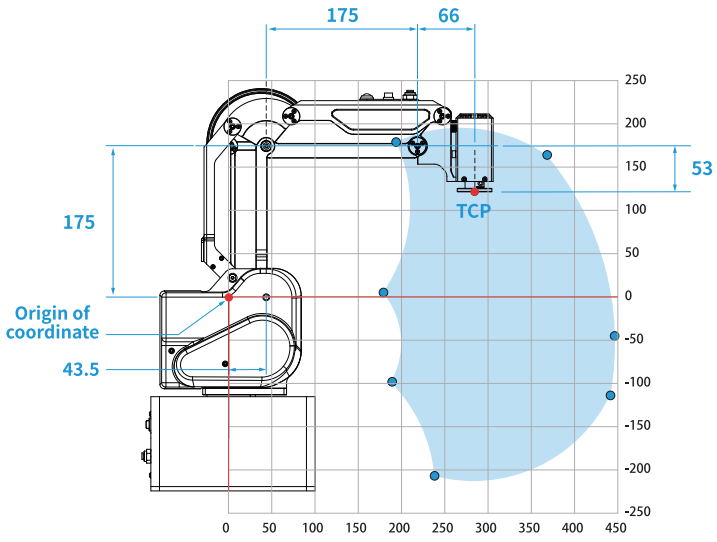

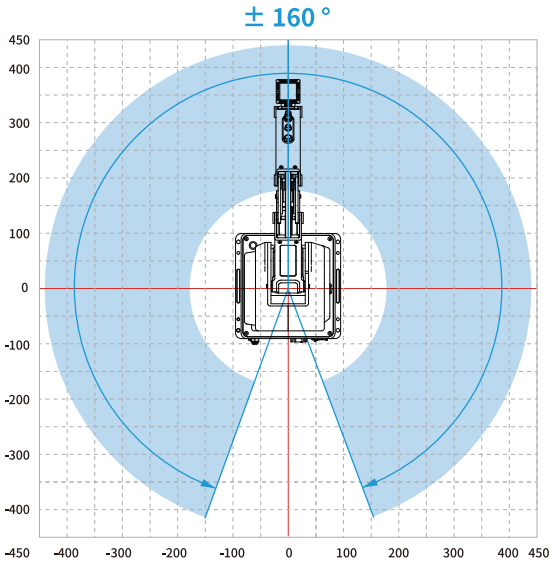

DOBOT
Share Creating Pleasure

TechShare
そのテクノロジーをもっと身近に！

製品概要

■ 標準インターフェース

- USB ポート x 2
- エアコネクタ
- エンコード入力コネクタ
- 非常停止ボタンコネクタ
- I/O コネクタ x 2（それぞれ 16ch）
- LAN ポート x 2
- 電源コネクタ

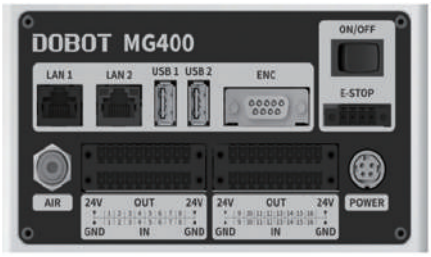

■ FA などの産業用途を意識した I/O を搭載

FA 分野でよく使われる 24V 系の機器やセンサーなどを接続できるデジタル I/O ポートを搭載。USB x 2 、Ethernet x 2 などのポートもあり、PC をはじめ、最新の機器への接続も簡単です。



■ コンパクトに設置できる高い設置性

フルエンコーダ搭載により、作業で使う稼働空間のみで設置可能

全軸にアブソリュートエンコーダが搭載されているため、起動時の原点出しやホーム動作が必要ありません。作業に必要最低限な稼働空間があれば設置が可能です。

わずか 19cm x 19cm のコンパクトな設置面積

設置に必要な底面積は、たったの 19cm×19cm。
A4 サイズに収まるほどのコンパクトな設置が可能です。

本体重量　：8kg
底面の寸法 : 190mm x 190mm

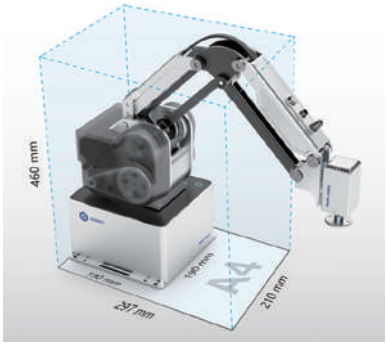

■ 安全機能を標準搭載

衝突検知・安全停止機能を標準搭載

MG400 は、小型でコンパクトな産業用ロボットアームですが、衝突検知・安全停止機能が標準搭載されており、より安全に利用いただくことができます。衝突検知は、レベルの強弱をコントロールすることが可能です。

緊急停止ボタンを標準装備

産業用途での利用を前提にしているため、標準パッケージに緊急停止ボタンが含まれています。

ブレーキ機能標準搭載、電源喪失時もアーム位置を維持

多くの産業用ロボットアームに搭載されているブレーキ機能は、もちろん MG400 にも標準搭載されています。そのため、電源喪失時にワークとアームが落下することはありません。



DOBOT MG400

専用ソフトウェア

■ シンプルで使いやすい操作ソフトウエア「Dobot Studio Pro」

最新の制御ソフトウェア Dobot Studio Pro は、ブロック言語（ビジュアルプログラミング機能）、スクリプト言語での開発に加え、様々な機能によって、より利便性の高い環境を実現しています。



Dobot Studio Pro
(Windows PC 専用)

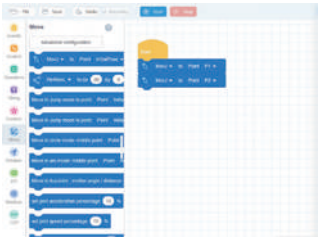

Dobot Studio よりも細かな設定が可能で誰でも簡単に
プログラムも作成できます

■ 大きく進化した座標位置の設定機能

ポイントリストの登録



作成した座標位置を一括で管理して
プログラムから簡単に呼び出せます

パレット機能



パレットのワークへの繰り返し動作のプログラムを
簡単に作成できます

ハンドティーチ時もリアルタイムで座標位置を把握

全軸に搭載されたアブソリュートエンコーダにより、常にリアルタイムで座標位置を把握することができます。ハンドティーチモードで位置設定する際にも、リアルタイムで軌道が稼働範囲外に出たことを把握することができますので、位置設定の作業性が格段に向上しています。

■ FA での利用を前提とした使いやすいスタンドアロン実行機能

本体に保存したプログラムのスタンドアロン実行が可能

MG400 で作成したプログラムは、常にロボットアーム本体のコントローラ内に保存されます。本体に接続したボタンや PLC をはじめとした外部機器からのデジタル入力により、PC なしで作成したプログラムの実行が可能です。また、Ethernet ポートを使用することで、Modbus/TCP 通信による実行も可能です。

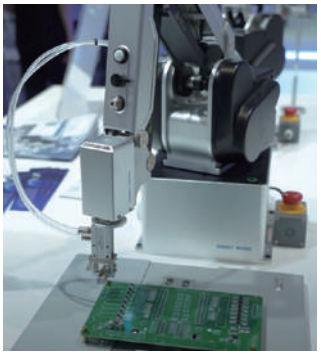

ユーザ任意の操作ボタンやパネルとの接続が簡単

MG400 のデジタル I/O は、ユーザが利用する任意の操作ボタンやパネルと簡単に接続することができます。作成した操作プログラムを、使い慣れた装置からスタンドアロンで利用する環境を簡単に用意できます。

周辺機器

■ 豊富なエンドエフェクタにより多様なタスクに対応

小型電動グリッパ（コントローラー体型 / 別体型）



コントローラー体型



別体型

コントローラー体型は軽量かつシンプルな構造です。
別体型はグリップ力・速度・手先幅が調整可能です。

サクションカップキット（真空吸着）





大きな面積や長い形状のものをピックアップできます。吸着パッドは様々なサイズに交換できます。（2個または4個の吸盤が取り付け可能）

ソフトグリッパキット





FDA認定の素材で、柔らかいものや不整形物をピックアップできます。
3通りの組み立てが可能なソフトグリッパと、4種類のソフトビークのセットです。

MG400 専用小型エアーポンプボックス





小型ながら、エア吸気・排気が制御でき、マニュアルでコントロールもできます。

■ MG400 で利用できる 豊富なサードパーティ製エフェクタ

SMC JMHZ2 シリーズ

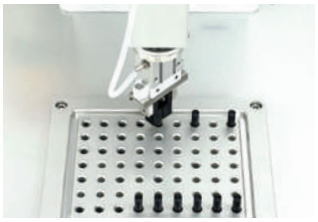



安価かつ高剛性、そして高精度でピックアンドプレースができる平行開閉型エアグリッパです。軽量（≦240g）ながら高把持力であるため、様々なワークでの使用に適しています。

Soft Robot Tech 内径エアグリッパ





試験管や液体容器を内側から把持するバルーングリッパです。均一な接触により、ワークが損傷しにくい把持が可能です。

■ オプション製品

DOBOT Robot Vision Kit



産業用カメラ（500万画素）、スタンド、専用ソフトウェアから構成されるロボットビジョンキットです。付属ソフトのGUIから簡単に操作することができます。

スイッチボックス



TechShare自社開発のスイッチボックスです。本製品を使用することで、スイッチからスタンドアロンでMG400の動作が可能になります。

TechShare 株式会社　DOBOT チーム
東京本社　〒135-0016　東京都江東区東陽 5-28-6　TS ビル 6F
名古屋オフィス　〒460-0003　愛知県名古屋市中区錦 1-7-15　50KT ビル 6F
大阪オフィス　〒532-0011　大阪府大阪市淀川区西中島 5-6-16　新大阪大日ビル 7F
TEL 03-5683-7293　E-Mail dobot@techshare.co.jp　HP https://techshare.co.jp/

TechShare
そのテクノロジーをもっと身近に！